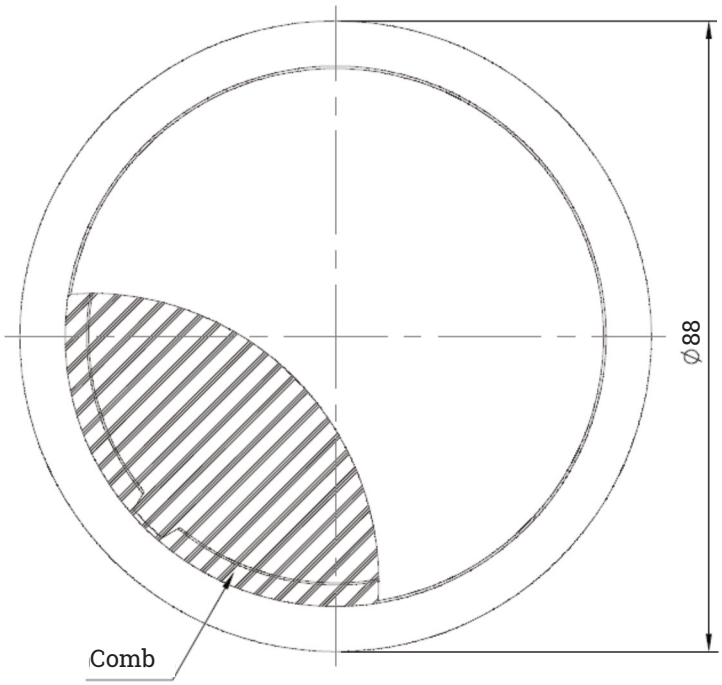

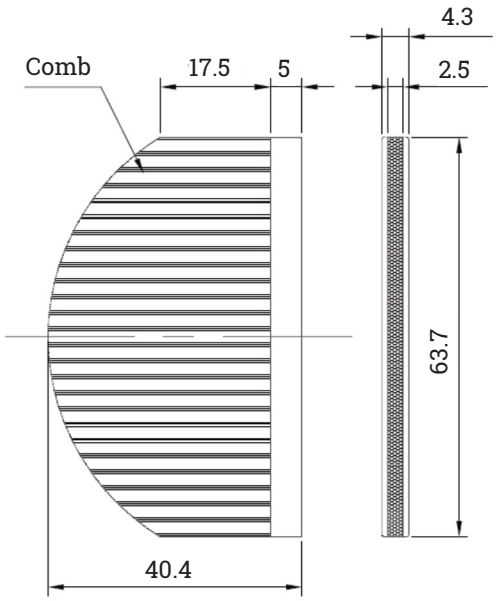

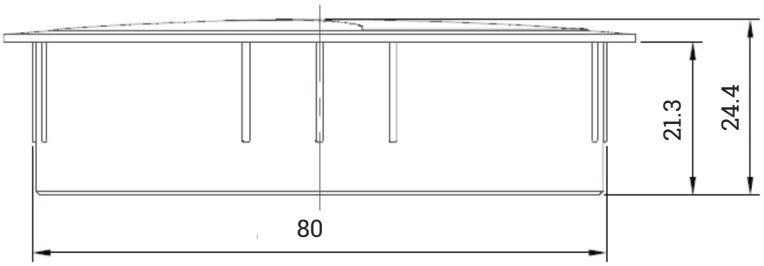

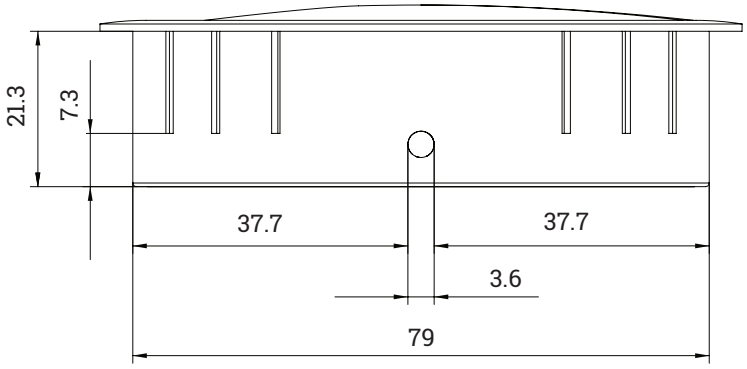

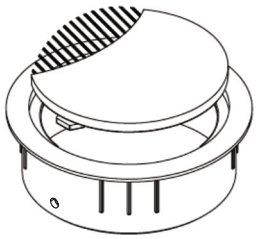

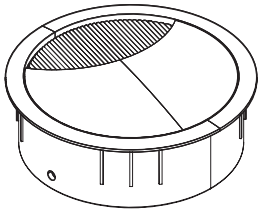

Index	Änderung / Change	Datum Date	Name	26.06.2023	Datum / Date	Name

BMB

Schutzvermerk zur Beschränkung der Nutzung dieser Unterlage nach DIN 34

All Rights reserved according to DIN 34

Copyright by BMB Beschläge GmbH

Warengruppe/ Article Group: WG 201

Benennung / Name:

EXIT R

201 105719 | 201 105859 | 201 105936 | 201 106055 | 201 106167 | 201 106265 | 201 128602 | 201 128609